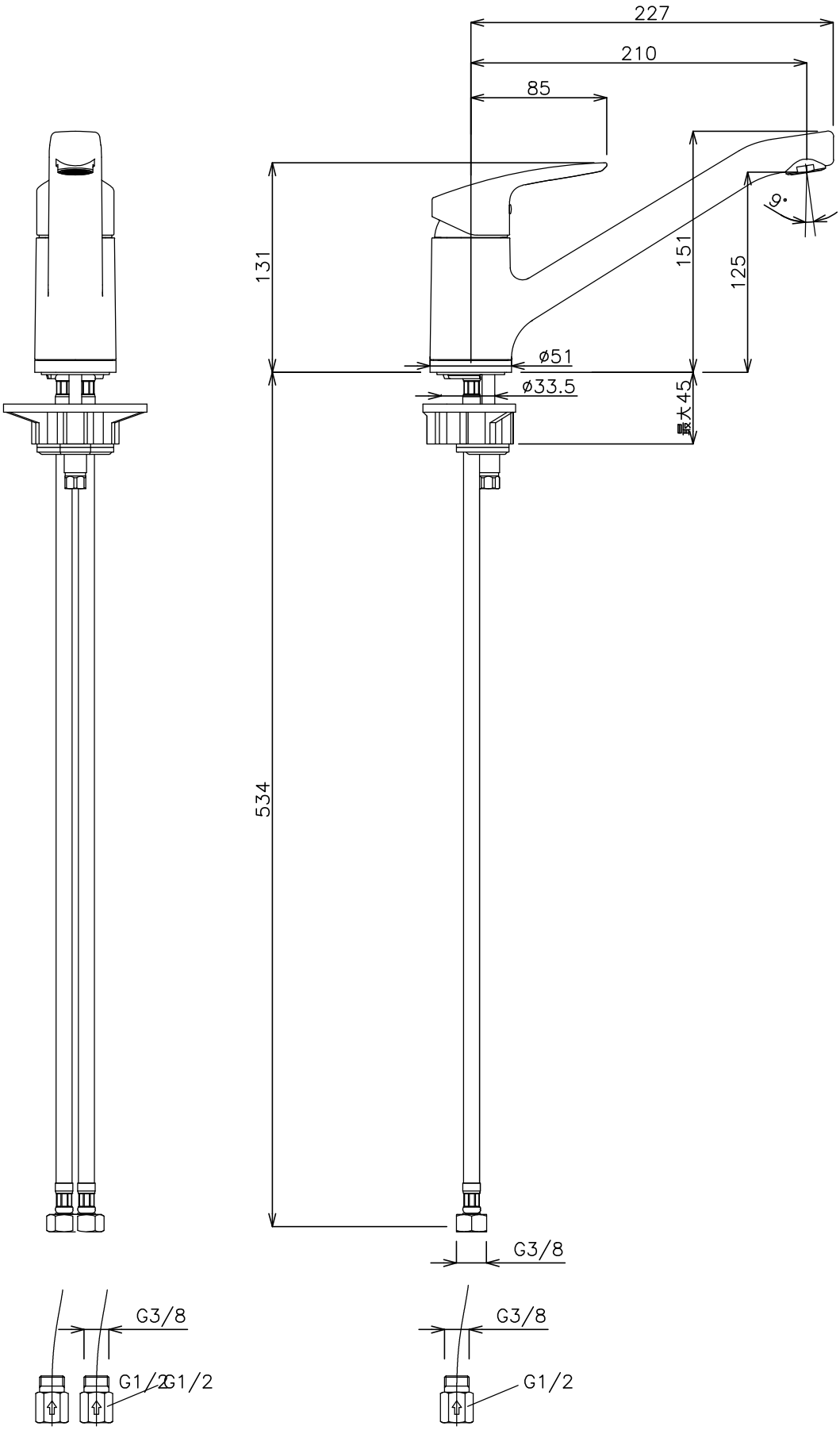

ADVAN	品番 HS−5148.2283					単位 mm
	名称 ポロキューヘ	日付	SCALE	製図	検図	
		16.05.09	S=1：4	石川		