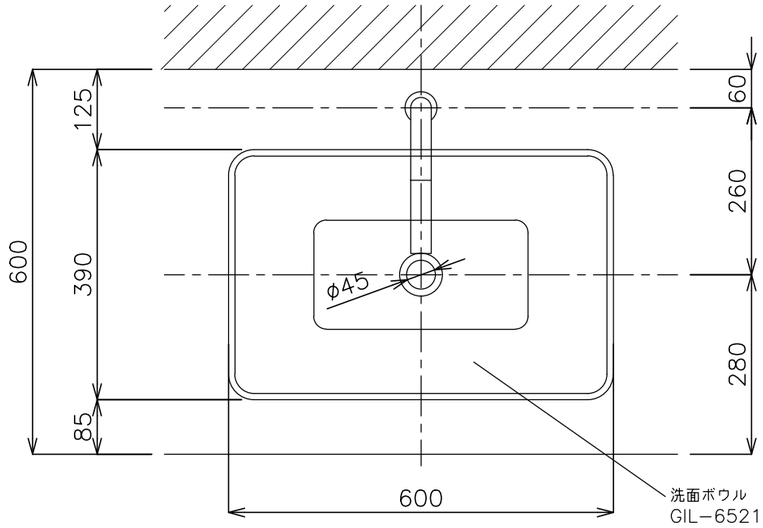

平面図

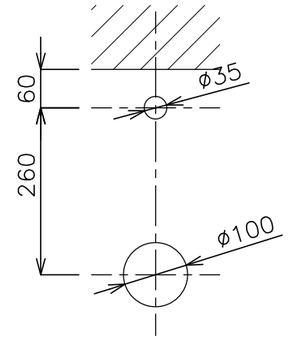

カウンター開口寸法

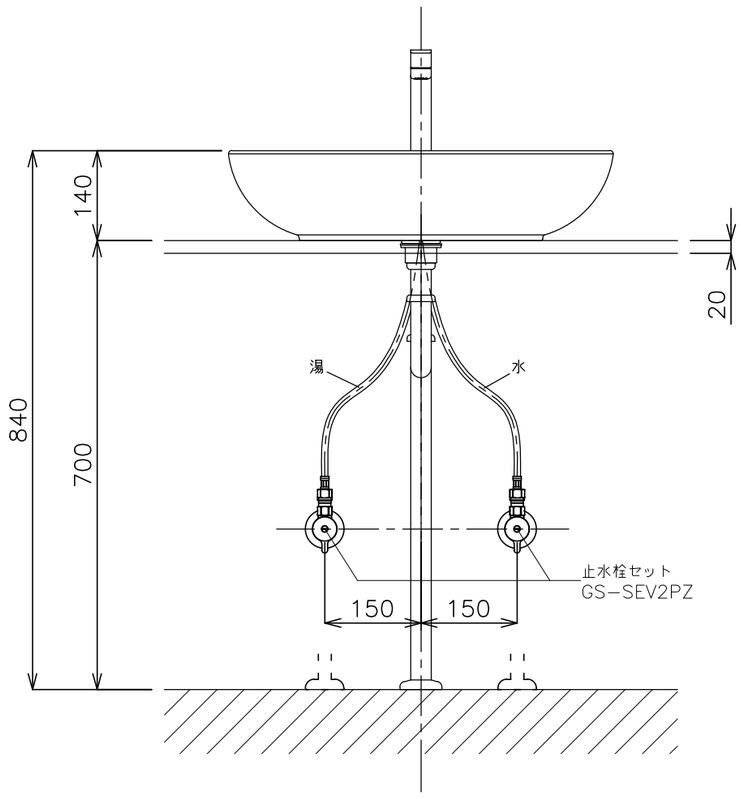

立面図

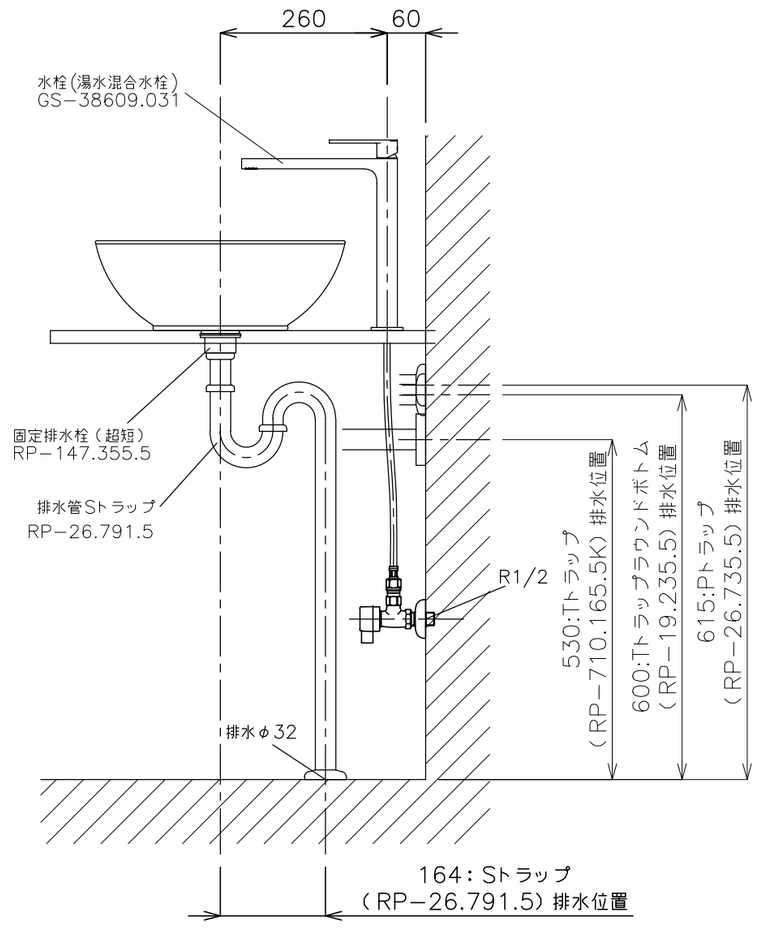

側面図

＜洗面ボウル＞
タイプ:置き型
重量:13Kg
容量:9ℓ
オーバーフロー:無
※固定排水栓(超短)RP−147.355.5をご使用下さい。
※焼成による寸法誤差が生じることがありますので、予めご了承下さい。
＜水栓＞
カウンター厚み最大40mmまで取り付け可能です。
水圧0.2〜0.3Mpa確保して下さい。

※床給水の場合、縦止水栓GS−SEVDMIをご利用下さい。
給水管は商品に含まれておりません。現場でご用意下さい。

ADVAN	品番	GI−L6521				単位 mm
	名称	タイ	日付	SCALE	製図	検図
			19.05.09	S=1:10	小野	