GIF-853-S2S

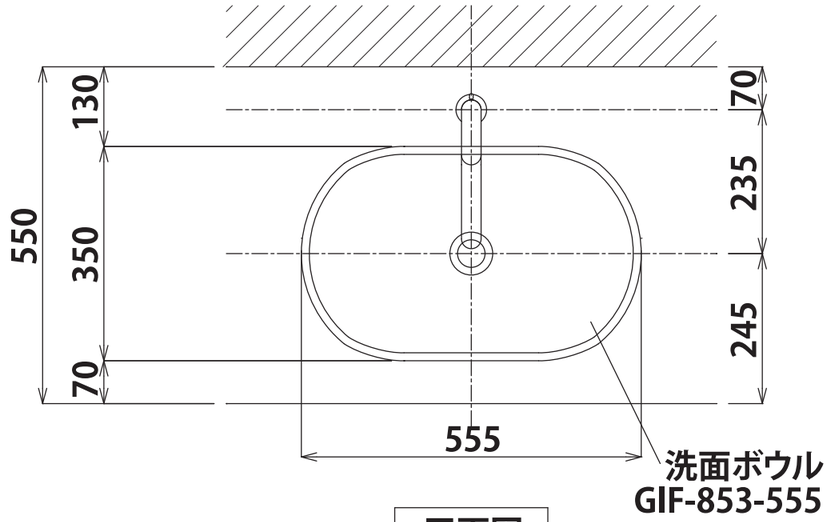

平面図

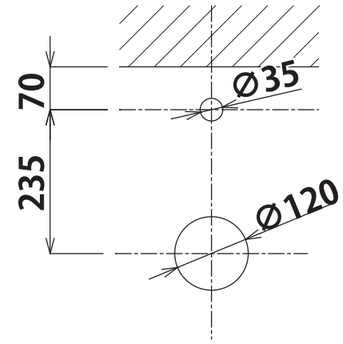

カウンター開口寸法

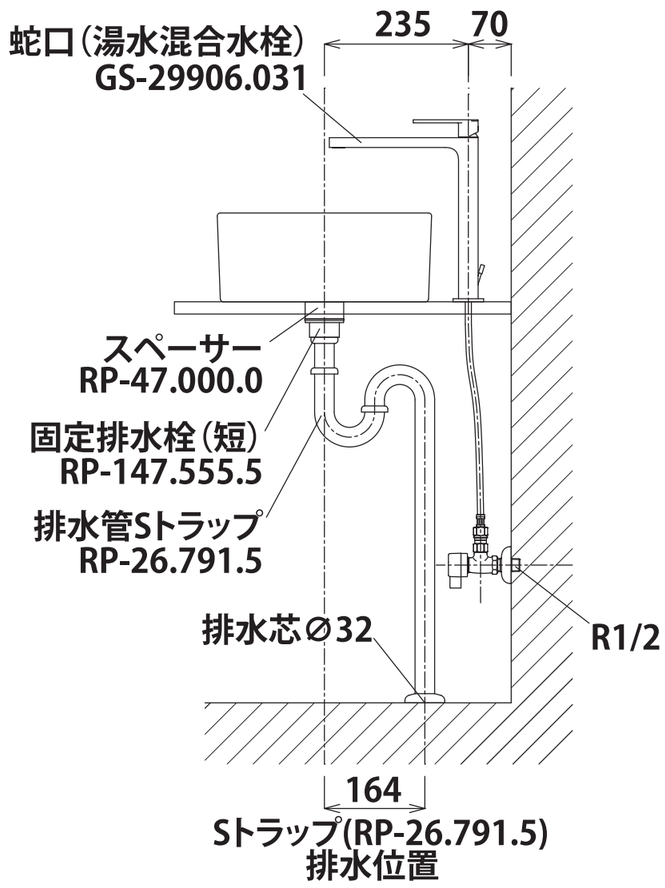

側面図

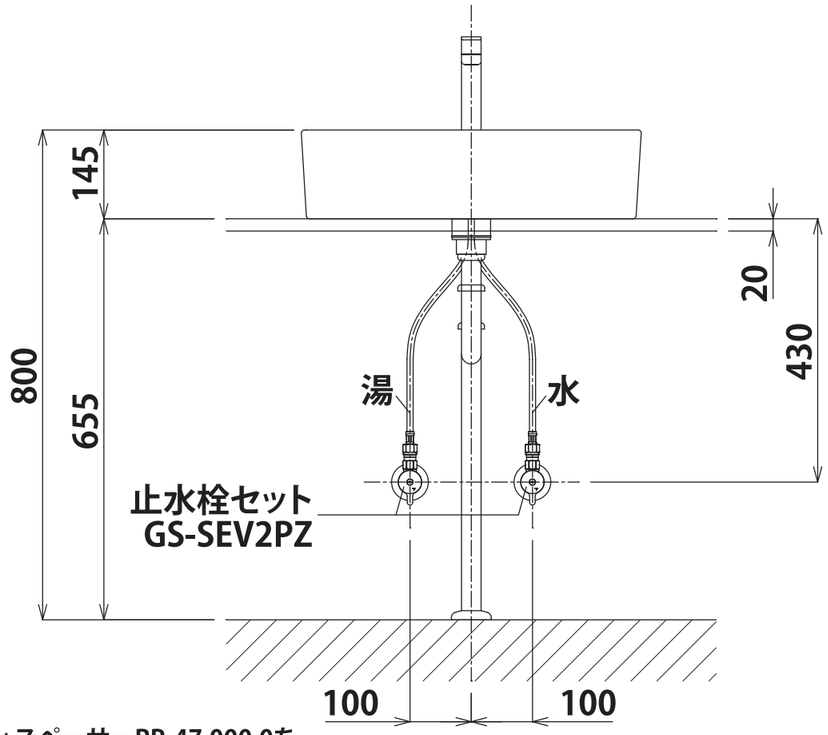

立面図

蛇　口

イタリア製

<洗面ボウル>
タイプ：置き型
重量：10Kg
容量：1.5ℓ
オーバーフロー：無
※固定排水栓（短）RP-147.555.5+スペーサーRP-47.000.0を
ご使用下さい。
蛇口付属排水栓はご使用できません。

<蛇口>
カウンター厚み最大40mmまで取り付け可能です。
水圧0.2～0.3Mpa確保して下さい。