NB-93236.CR
アクエレリソロ
単水栓　クローム
ポップアップ付属

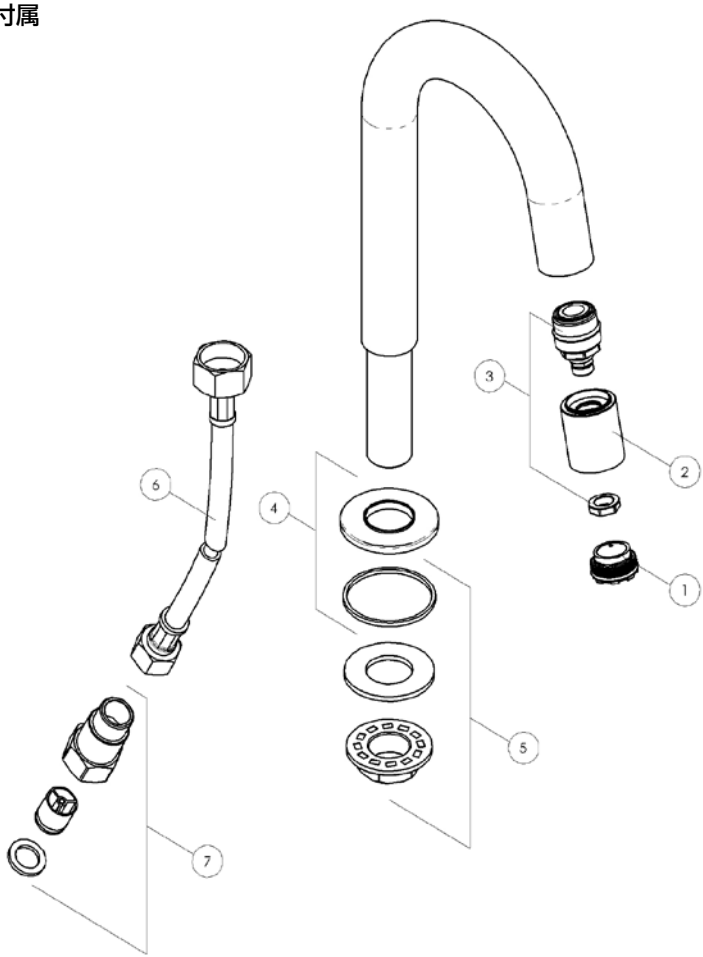

№	品番	Item	品名	Description
1	NB-RAEK22231	-RAEK222/31	エアレーター	
2		-RMA171/39CR		
3	NB-RVT20073	-RVT200/73	カートリッジ	
4		-RAN227/31CR		
5		-RSA1390		HARDWARE FIXING NUT 1/2" SEALS
6		-RTUK203/112		FLEX CM.35 F. 1/2X3/8 (1 COUPLE)
7		-RNI213/8CR		COUPLE OF NIPLEX 3/8X1/2-CHROME