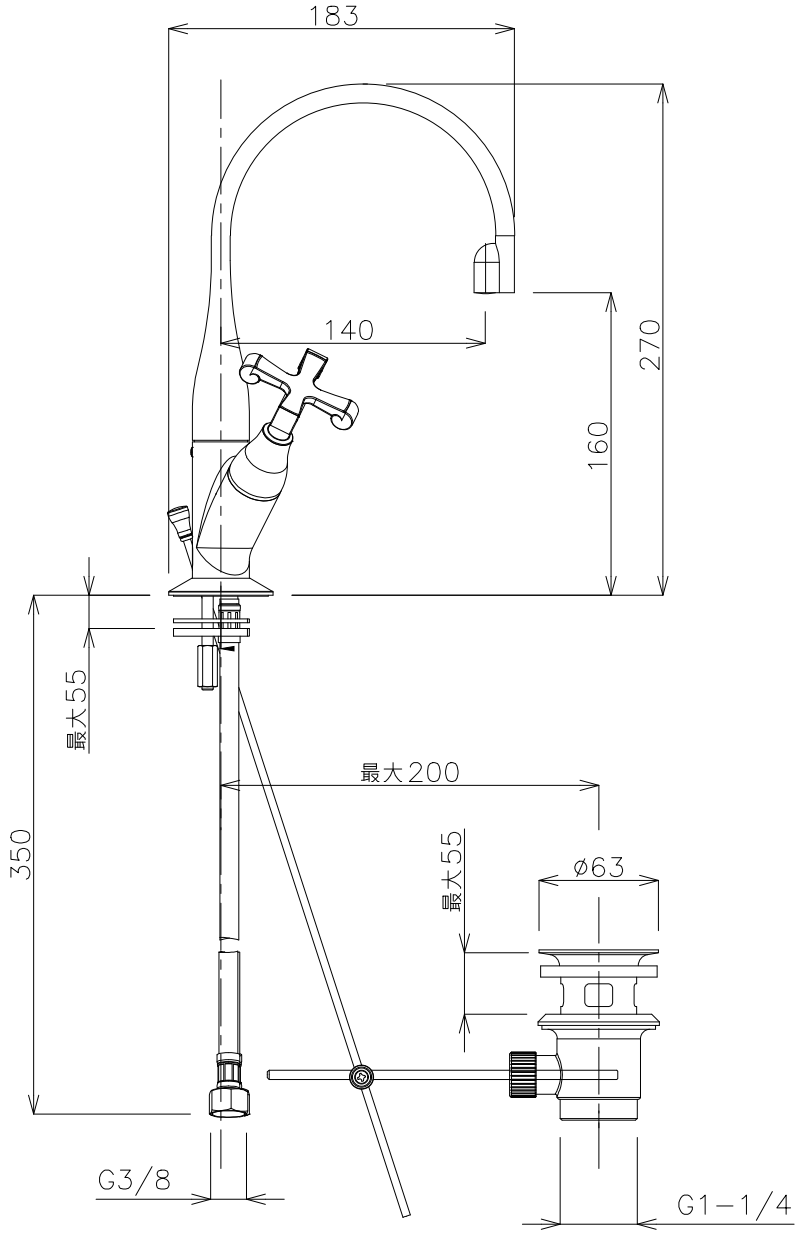

カウンター開口Φ35

アドヴァングループ ADVAN GROUP	品番 NB−218.1CR					単位 mm
		日付	SCALE	製図	検図	
	名称 カルロス プリメロ PU付属	22.11.30	S=1：4	小野		