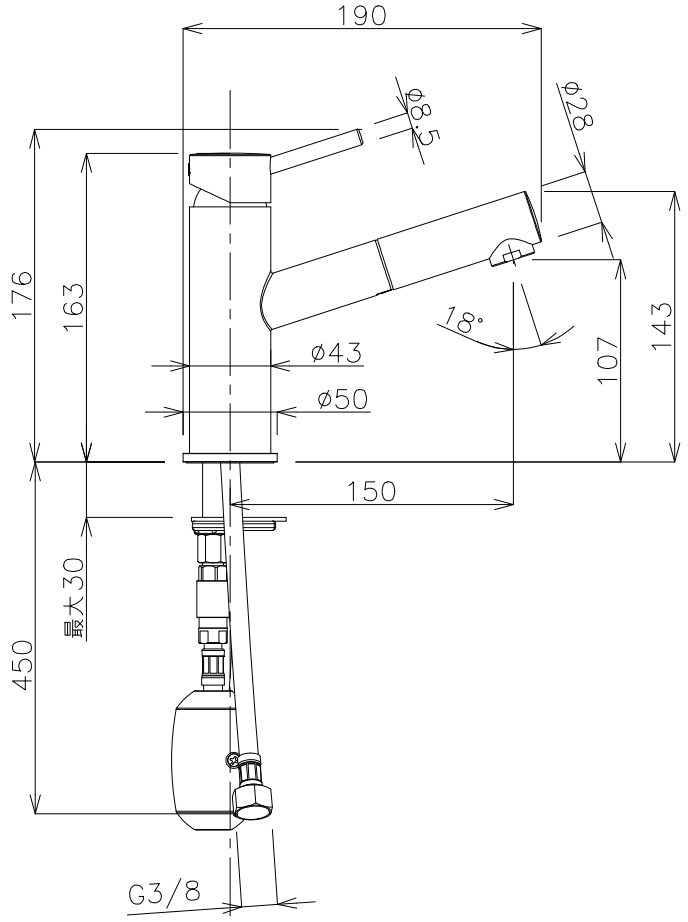

カウンター開口Φ35

アドヴァングループ ADVAN GROUP	品番 NB−00118.43CR					単位 mm
		日付	SCALE	製図	検図	
	名称 リブ プルアウト 背低 PUなし	22.11.30	S=1：4	小野		