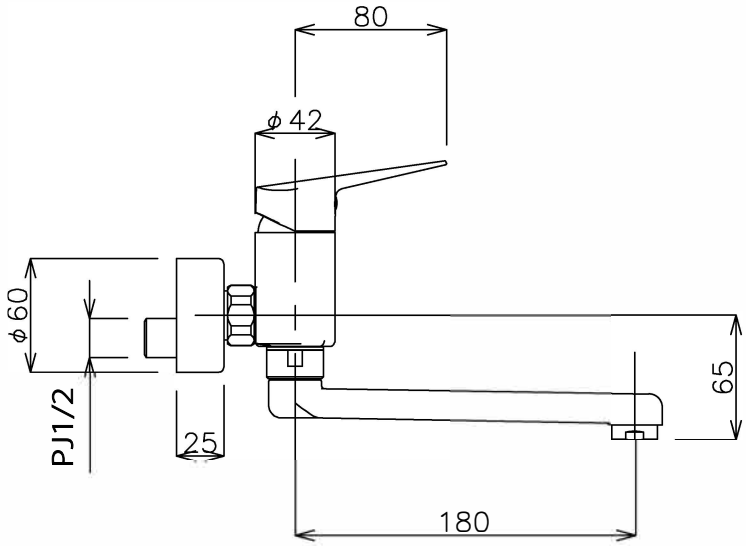

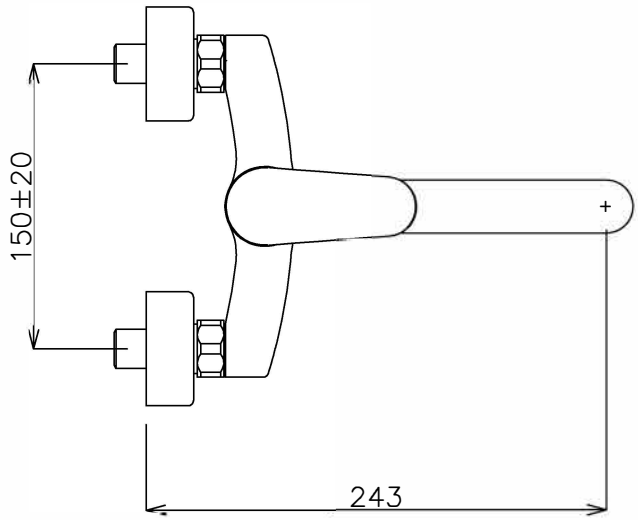

アドヴァングループ ADVAN GROUP	品番 NB−BS101115.CR					単位 mm
	名称 混合水栓 スロップシンク・キッチン用 クローム	日付	SCALE	製図	検図	
		24.08.07	S=1：4	−−		