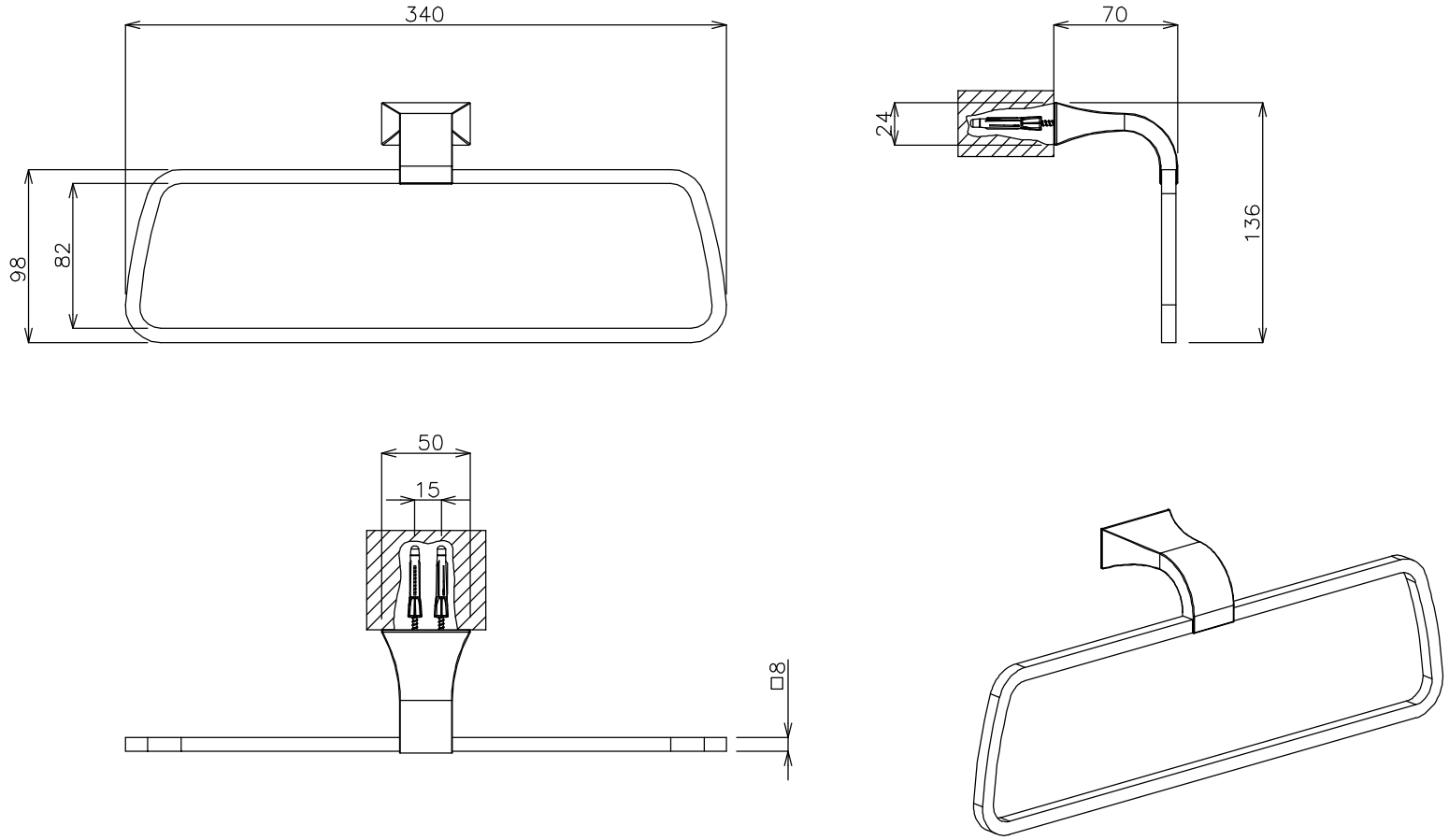

ADVAN	品番	GS−33297				単位 mm
	名称	タオルバー340	日付	SCALE	製図	検図
			08.02.15	S=1：4	竹内	