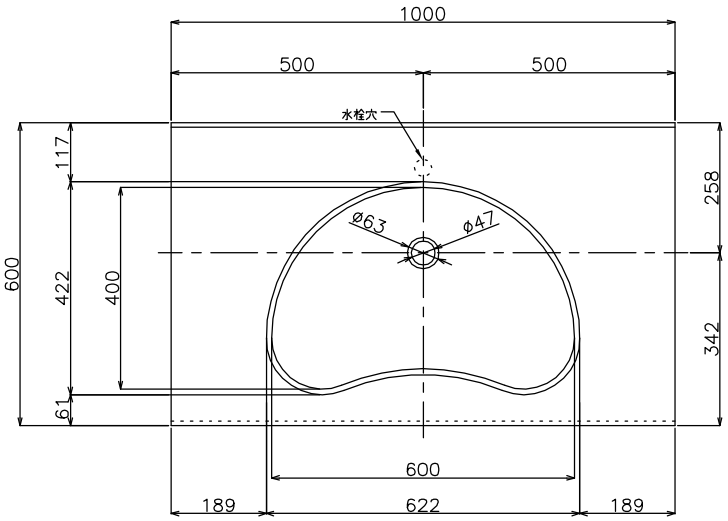

平面図

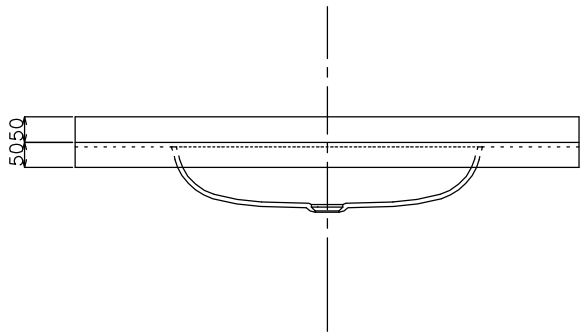

立面図

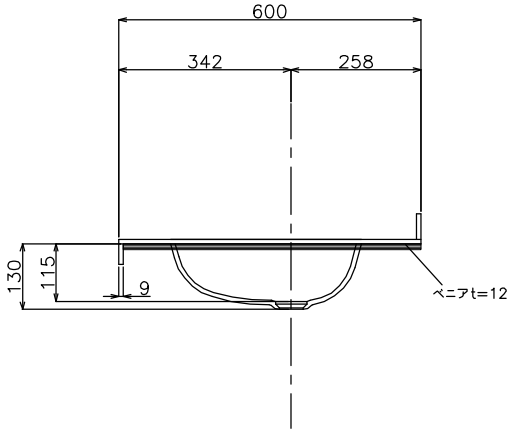

側面図

ADVAN	GI−P600−9					単位 mm
		日付	SCALE	製図	検図	
	コーリーボウルオーバーフロー付	13.09.06	S=1：15	竹内		