番号	製品記号	名称	数量
1	＊APM1512-MWL	ｷｯﾁﾝ本体：W1500 両開扉 可動棚2段 2口ｶﾞｽ	1
2	＊APTB□X900-MW	吊戸 W900 側不燃 ﾊﾟｲﾌﾟ/ﾌｯｸ付 LED照明 両開扉 可動棚1段	1
3	APTRF600-	ﾚﾝｼﾞﾌｰﾄﾞ 色：	1
4	GS-SEK0876K	水栓	1
5	APTMP	水切りﾌﾟﾚｰﾄ	1

天板	ステンレス ヘアライン ステンレスシンク		
扉	ポリフラッシュ 木口テープ	色	WH(ホワイト) LB(ライトブラウン) DB(ダークブラウン)

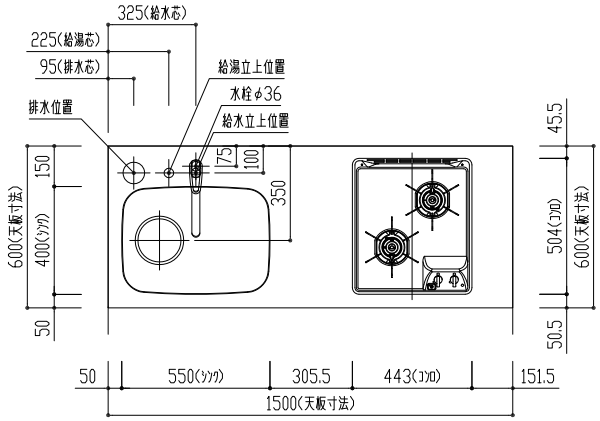

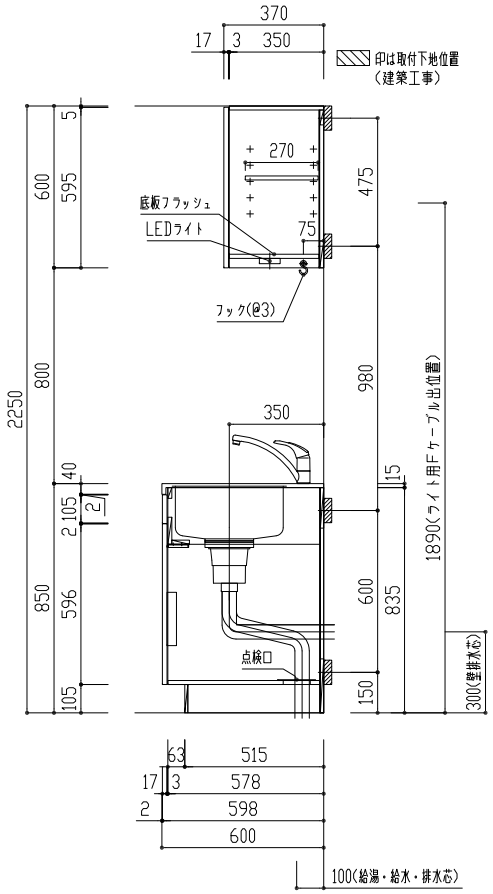

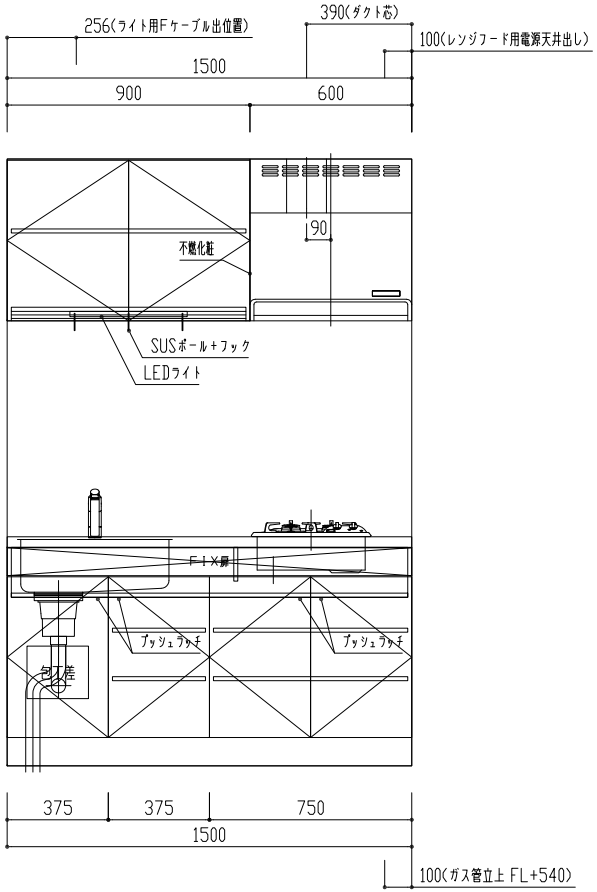

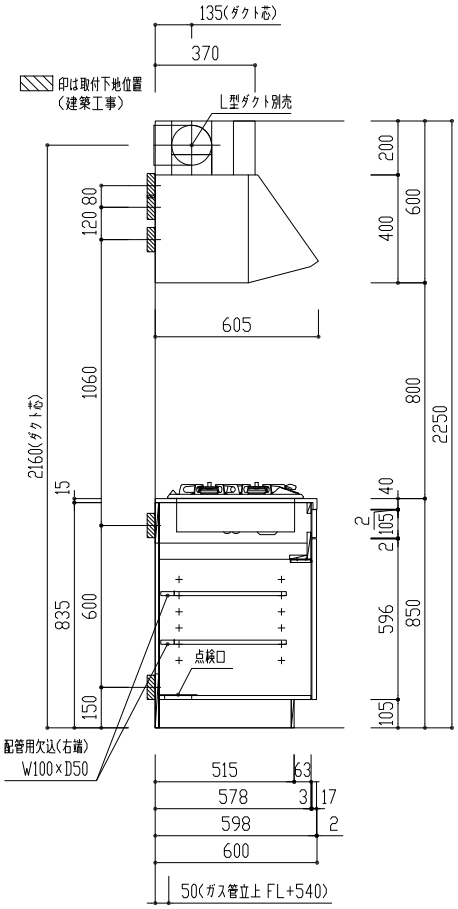

SD5041282K90

ADVAN	品番	APM1512SET-MWL				単位 mm
	名称	オリジナルミニキッチン	日付	SCALE	製図	検図
			15.04.14	S=1:20		