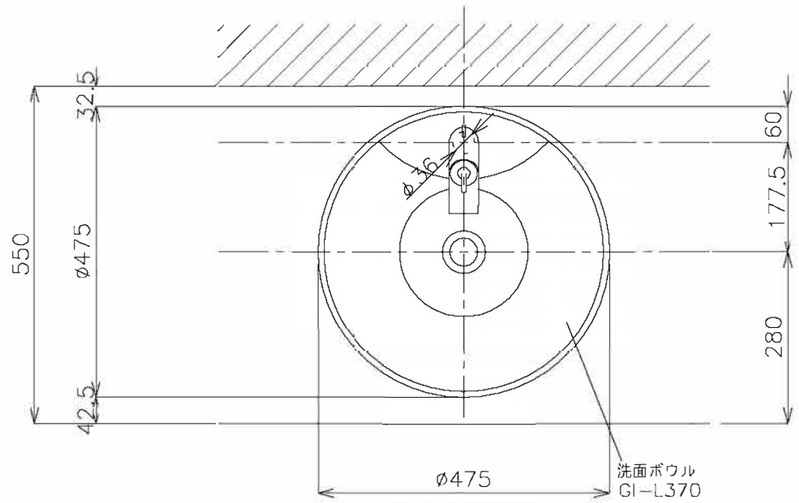

平面図

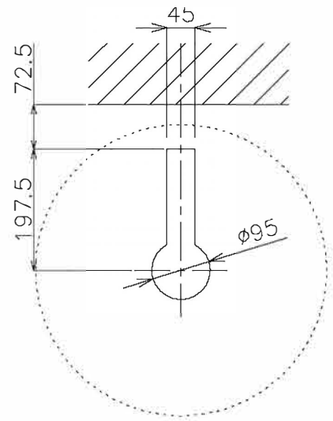

カウンター開口寸法

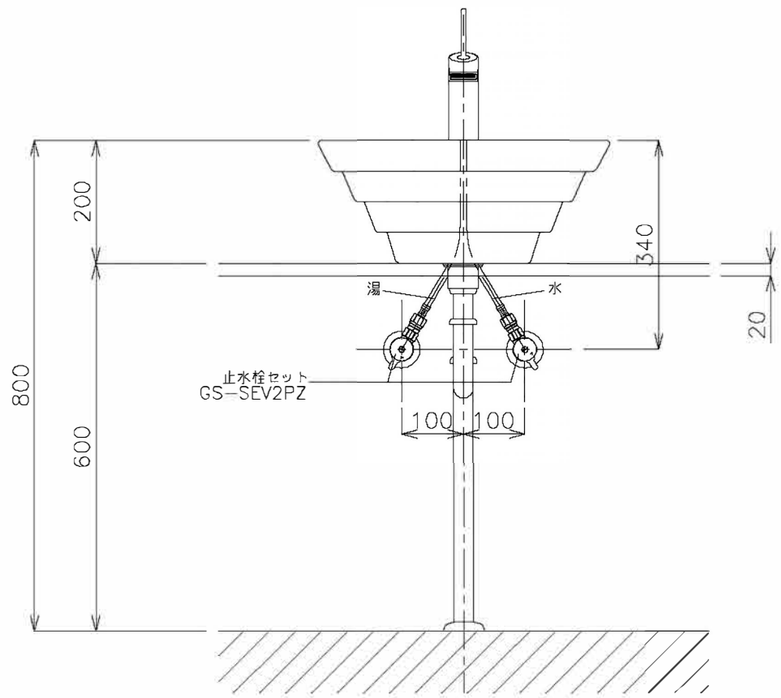

立面図

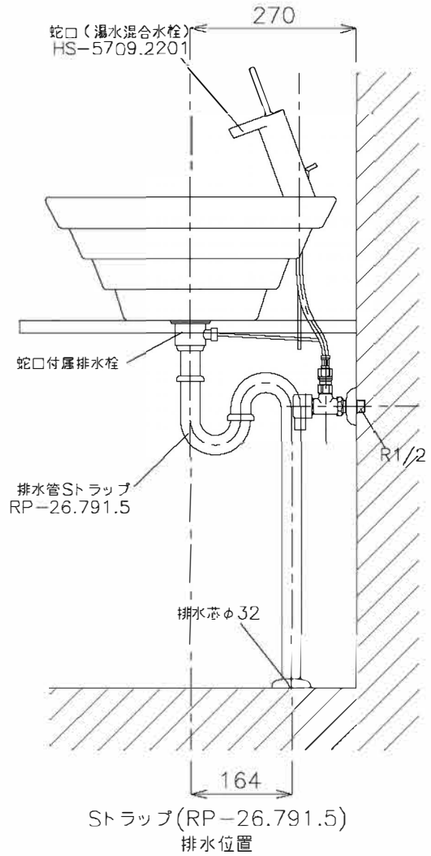

側面図

<洗面ボウル>
タイプ:置き型、半埋め型
重量:10Kg
容量:5ℓ
オーバーフロー:有
※蛇口付属排水栓をご使用下さい。
※焼成による寸法誤差が生じることがありますので、予めご了承下さい。
<蛇口>
水圧0.2〜0.3Mpa確保して下さい。
排水栓操作レバーは現場でカット調整して取り付けして下さい。

ADVAN	品番 GI−L370−S1S					単位 mm
	名称 フォーリスカラ／ステラ	日付	SCALE	製図	検図	
		13.01.17	S=1：10	竹内		